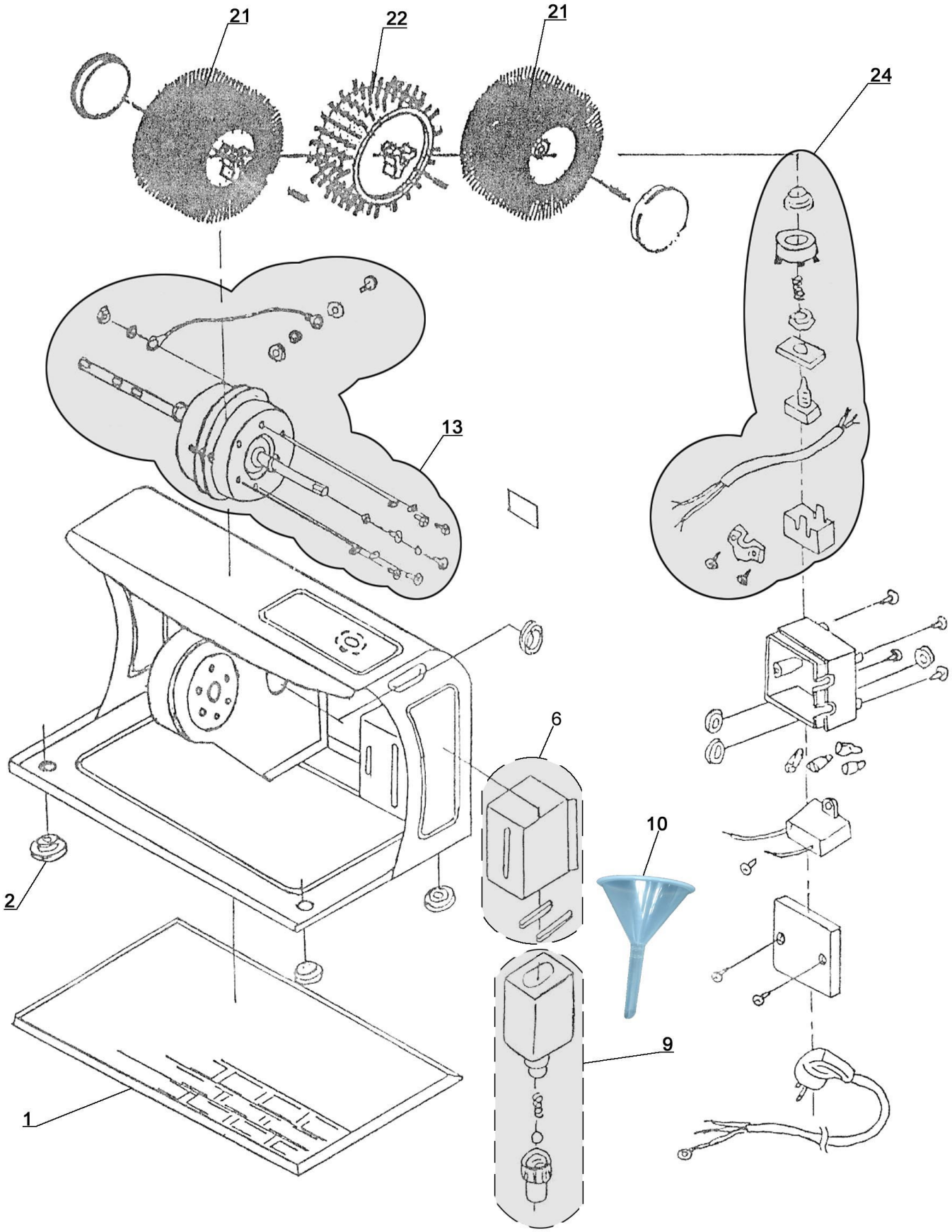

Bartscher	Elektrische Schuhputzmaschine Artikel-Nr.: 120.109	Explosionszeichnung 22.11.2013	Seite 1/2

Pos.	Artikelbeschreibung	Description of item	Artikel Nr./Item No.	Listenpreis/ List price
1	Matte, Gummi	rubber mat	01201091	10,70 €
2	Fuß, Gummi	rubber foot	01201092	3,10 €
6	Halterung z. Schuhcremespender	holder f. bottle	012010906	5,40 €
9	Schuhcremespender, unbefüllt	complete bottle	01201099	10,70 €
10	Trichter, Fülltrichter, weiß	funnel, white	01201090	2,00 €
13	Motor 120W, 220V	motor 120W, 220V	012010913	56,70 €
21	Polierbürste	polishing brush	012010921	8,00 €
22	Reinigungsbürste	cleaning brush	012010922	5,40 €
24	Schalter	button	012010924	16,00 €