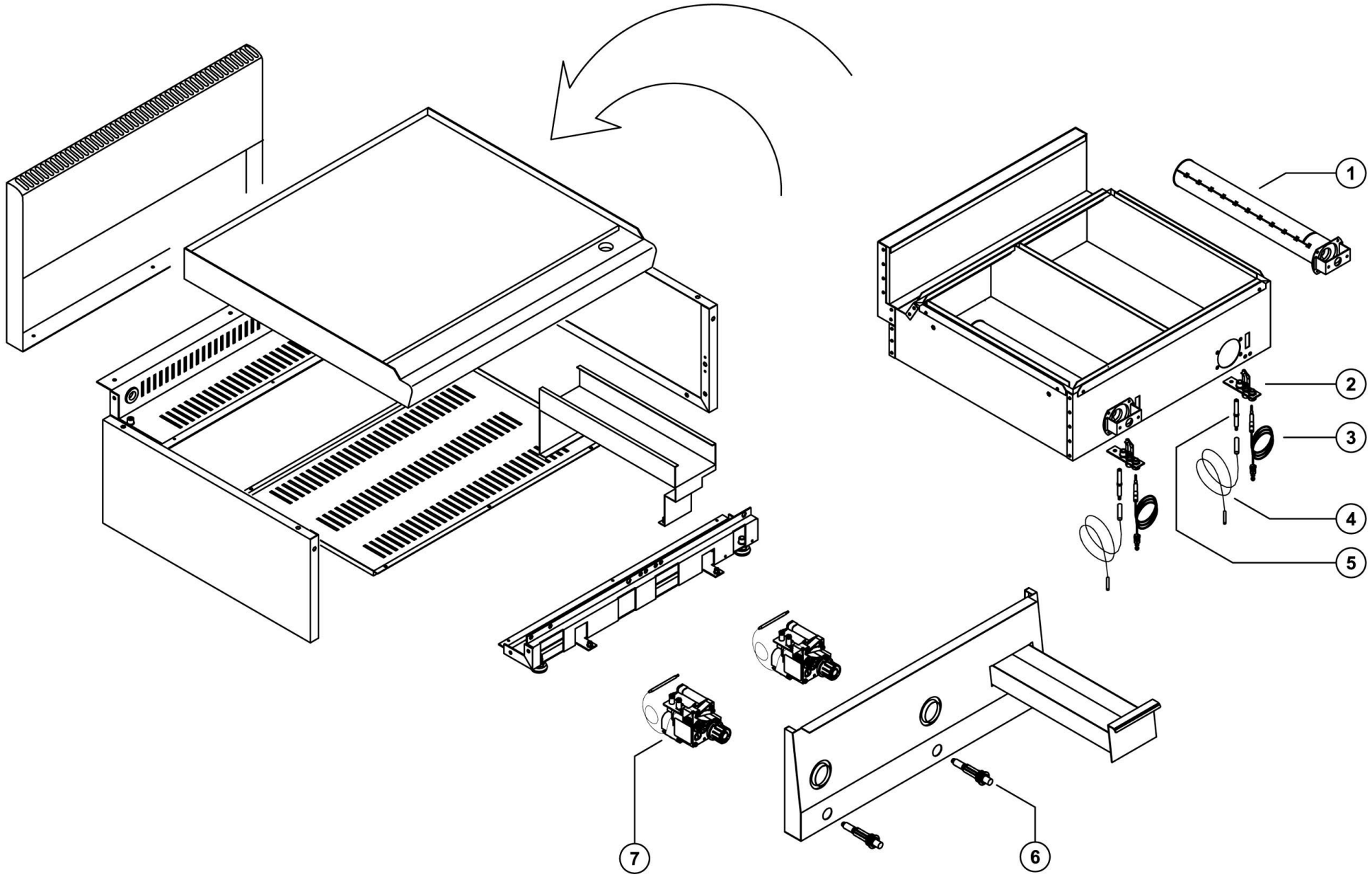

Bartscher	Griddleplatte Gas 600, B600, glatt Artikle-Nr.: 1311813	Explosionszeichnung 01.04.2015	Seite 1/2

Pos.	Artikelbeschreibung	Description of item	Artikel Nr./ Item No.	Listenpreis/ List Price
1	Brenner	Burner	07090093	40,90 €
2	Pilotbrenner m. Zünddüsen	Pilot burner w. ignition burner	07090026	19,90 €
3	Thermoelement 800 mm	Thermocouple 800 mm	01916000	31,80 €
4	Zündkabel	Ignition cable	06050610	7,10 €
5	Zündkerze	Ignition plug	06010061	13,10 €
6	Piezozünder	Piezo igniter	017959	29,30 €
7	Armatur Eurosit 100 - 340° C	Eurosit fittings 100 - 340° C	023035	201,30 €
o. Abb. / no pic.	Kombi-Kratzer, gerade Klinge	Combi-Scraper	529712	12,50 €
	Düsensatz, Propan 37mbar FR	Nozzle set, propane 37mbar FR	07043702	6,90 €
	Düse, Propan, D 90	Nozzle, propane, D 90	07043700	4,50 €
	Düse, Erdgas H, D 145	Nozzle, natural gas H, D 145	07043704	4,50 €
	Düse, Erdgas L, D 150	Nozzle, natural gas L, D 150	07043706	3,60 €
	Zünddüse, Propan, D 16	Ignition nozzle, propane, D 16	016136	7,00 €
	Zünddüse, Erdgas, D 27	Ignition nozzle, natural gas, D 27	016137	5,70 €