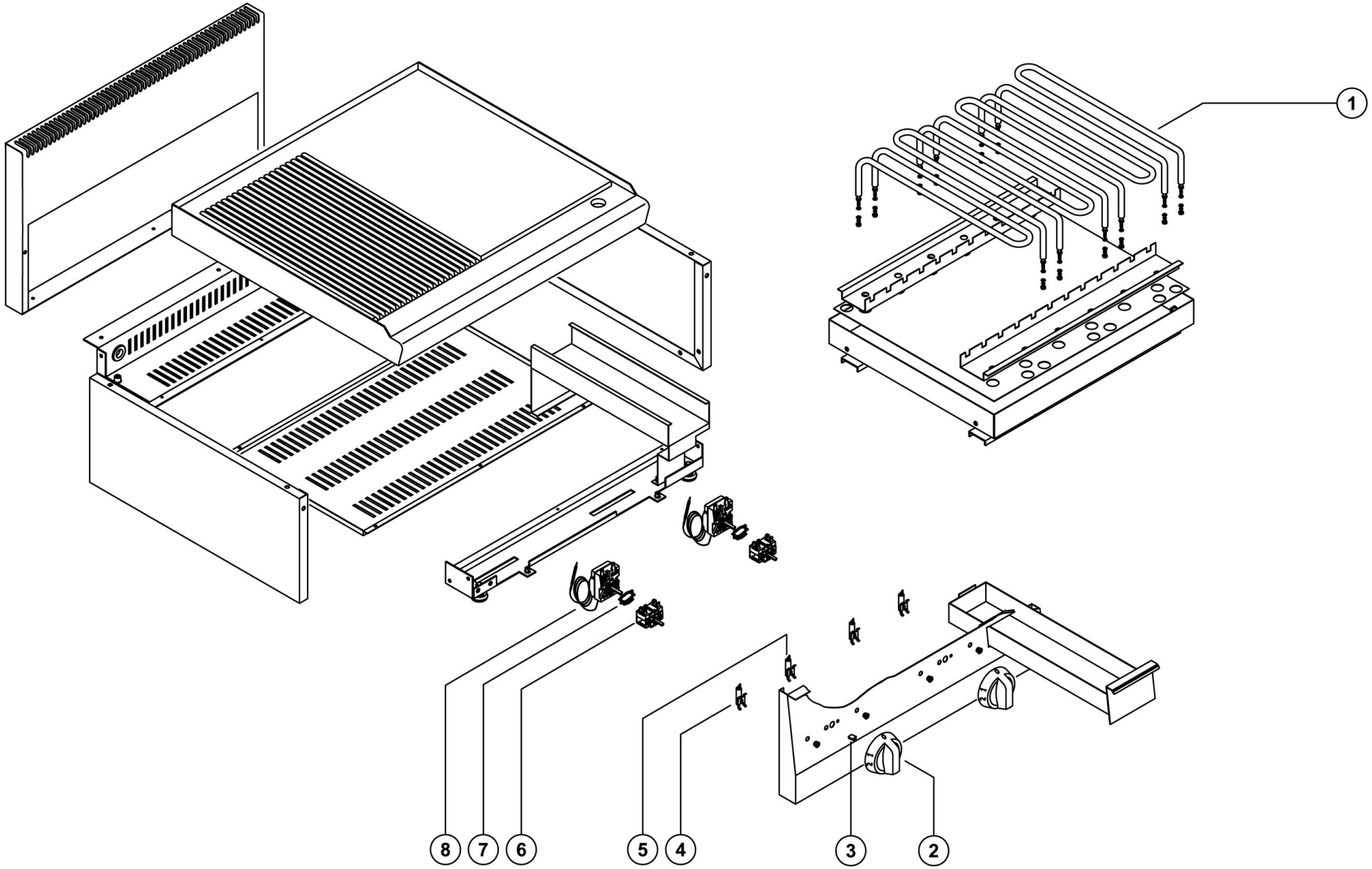

Bartscher	Griddleplatte 600, B600, 1/2-1/2 Artikel-Nr.: 132255	Explosionszeichnung 31.03.2015	Seite 1/2

Pos.	Artikelbeschreibung	Description of item	Artikel Nr./ Item No.	Listenpreis/ List Price
1	Heizkörper, 1200 W	Heating element, 1200 W	06001147	44,40 €
2	Knebel, 1 - 8	Knob, 1 - 8	02008674	4,80 €
3	Feder z. Knebel	Spring f. knob	05900242	1,00 €
4	Kontrolllampe weiß	White indicator light	06061072	4,20 €
5	Kontrolllampe grün	Green indicator light	06061073	5,00 €
6	Hauptschalter, 4-polig	Main switch, 4-pole	022290	40,90 €
7	Halteklammer z. Thermostat	Holding clamp f. thermostat	018276	1,00 €
8	Thermostat	Thermostat	018336	63,80 €