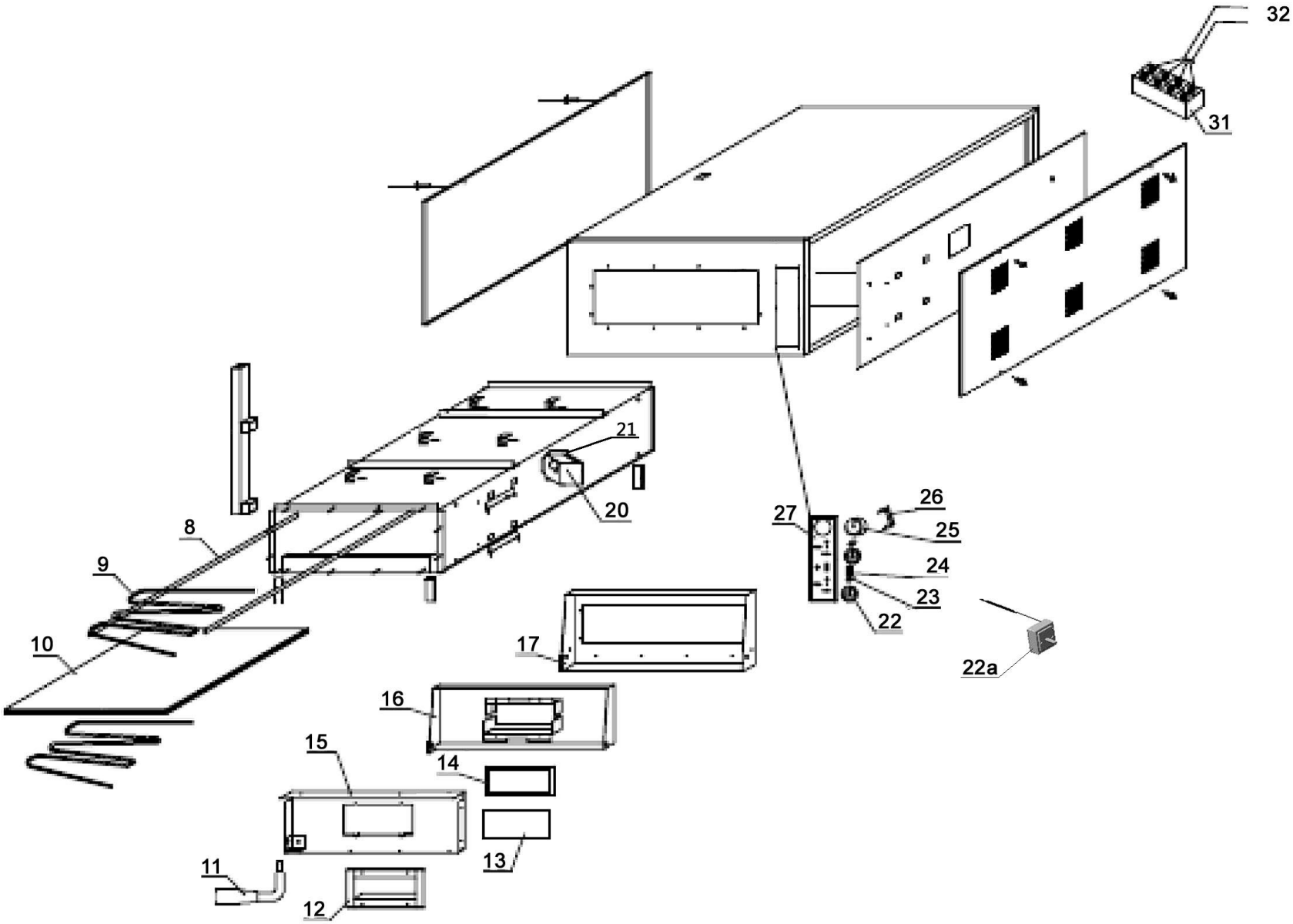

Bartscher	Pizzaofen CT 100, 1BK 610x610 Artikel-Nr.: 2002010	Explosionszeichnung 05.06.2015	Seite 1/2

Pos.	Artikelbeschreibung	Description of item	Artikel Nr./ Item No.	Listenpreis/ List price
8	Haltestange, Eisen	Support, iron	0200201018	16,00 €
9	Heizkörper 2100W ab 04/2008	Heating element 2100W from 04/2008	0200201016	86,60 €
10	Stein ab 09/2009	Stone from 09/2009	0200201020	168,00 €
11-17	Tür, komplett	Complete door	020020105	316,70 €
11	Griff	Handle	020020101	26,20 €
13	Glasscheibe f. Tür	Door glass	020020104	18,80 €
14	Dichtung f. Glasscheibe	Sealing f. door glass	0200201019	8,50 €
20	Glühlampe 35W, 12V	Bulb 35W, 12V	0EL06200	6,50 €
	Transformator f. Birne 35W, 12V	Transformator f. bulb 35W, 12V	026872	75,60 €
	Lampenfassung f. Steckbirne	Lamp holder f. plug bulb	0200201013	5,80 €
	Glasscheibe z. Lampenabdeckung	Glass f. lamp cover	0200201017	8,00 €
	Glühlampe 25W, E14 m. Gewinde	Bulb 25 W, E 14, w. thread	06061053	6,40 €
	Fassung, Schraubfassung E14	Illuminator holder E14	A0YXD1A4A12	10,60 €
	Lampe, 40 W, 230 V, Halogen	Lamp 40 W, 230 V, Halogen	0401600120	15,30 €
21	Dichtung z. Lampenfassung	Gasket f.lamp holder	0302020010	7,60 €
22	Knebel 500°C, 16A, 250V	Knob 500°C, 16A, 250V	020020108	4,00 €
22a	Thermostat	Thermostat	020020107	129,30 €
23	Kontrolllampe, grün 230V, 14A	Green indicator light 230V, 14A	A039883	2,70 €
24	Schalter 230V, 10A	Switch 230V, 14A	0KG20510	9,30 €
25	Thermometer 500°C	Thermometer 500°C	0200201011	122,90 €
26	Halterung z. Thermometer	Holder f. thermometer	0200201021	4,30 €
27	Blende	Panel	0200201012	5,90 €
31	Anschlussklemme	Terminal clamp	0200201022	3,40 €
32	Anschlusskabel	Power cord	0200201023	8,00 €
o.Abb./no pic.	Rahmen z. Scheibe, Türrahmen	Frame f. glass, door frame	0200201024	44,30 €