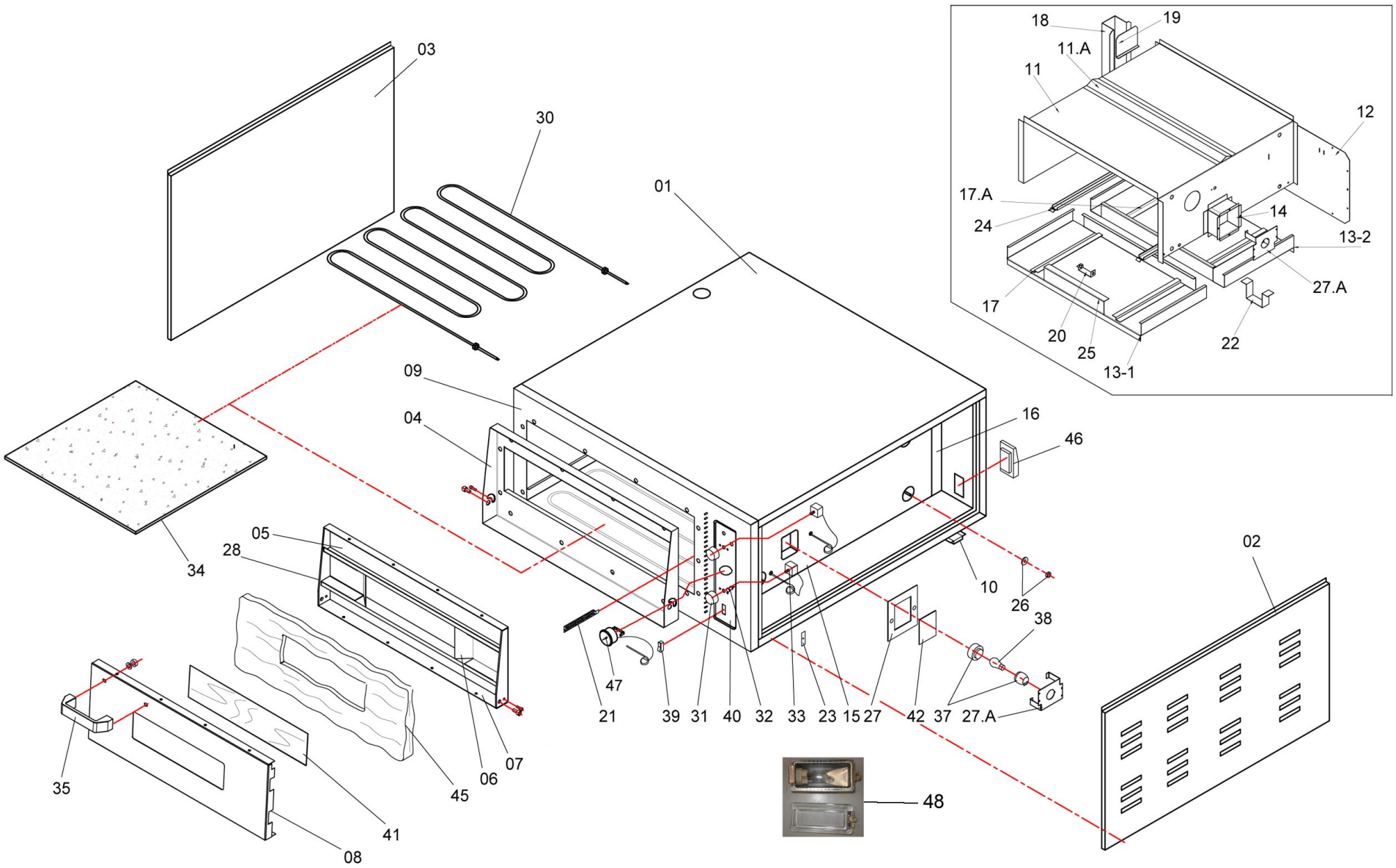

Bartscher

Pizzaofen NT 621 T, 1 BK 620x620
Artikel-Nr.: 2002088

Explosionszeichnung
23.12.2014

Pos.	Artikelbeschreibung	Description of item	Artikel Nr./ Item No.	Listenpreis/ List Price
1	Gehäuse	Housing	E062101	335,00 €
2	Abdeckung, rechts	Right cover	E062102	89,40 €
3	Abdeckung, links	Left cover	E062103	107,30 €
4	Türrahmen	Door frame	045817	247,50 €
5 - 8	Tür, komplett	Door, complete	E062105	285,00 €
9	Blende	Panel	E062109	264,00 €
10	Fuß	Base	E050110	57,80 €
21	Halterung f. Thermostat	Bracket f. thermostat	E050121	89,40 €
23	Halterung f. Thermostat	Bracket f. thermostat	E050123	20,70 €
24	Halterung z. Heizkörper	Holder f. heating element	E050124	69,30 €
26	Befestigung f. Heizkörper	Fixing f. heating element	E050126	9,40 €
27	Schutzglas	Protection glass	E0622RC24	31,00 €
27.A	Lampenfassung	Lamp holder	E050127	73,20 €
30	Heizkörper 2500W	Heating element 2500W	043923	153,50 €
31	Knebel z. Thermostat	Knob f. thermostat	E042725	13,10 €
32	Kontrolllampe, grün komplett	Green indicator light, complete	043828	2,80 €
33	Thermostat 450°C	Thermostat 450°C	0T450	68,20 €
34	Stein, feuerbeständig	Stone, fire resistant	042803	170,50 €
35	Griff m. Befestigung	Handle w. connect part	0BK600	53,90 €
37 - 38	Halogenlampe m. Abdeckung	Halogen lamp with cover	E015ELC	103,70 €
39	Schalter	Switch	E015EL11	20,70 €
40	Bedienfeldfolie	Control panel sticker	E015ETKT69	61,60 €
41	Glasscheibe f. Tür	Glass f. door	044881	35,10 €
42	Schutzglas	Protection glass	E015CML	31,00 €
46	Anschlussklemme	Terminal clamp	049246	107,30 €
47	Thermometer 0-500°C	Thermometer 0-500°C	043838	204,60 €
48	Halogenlampe m. Abdeckung, rechteckig	Halogen lamp w. cover, rectangular	E015ELCDIK	53,90 €