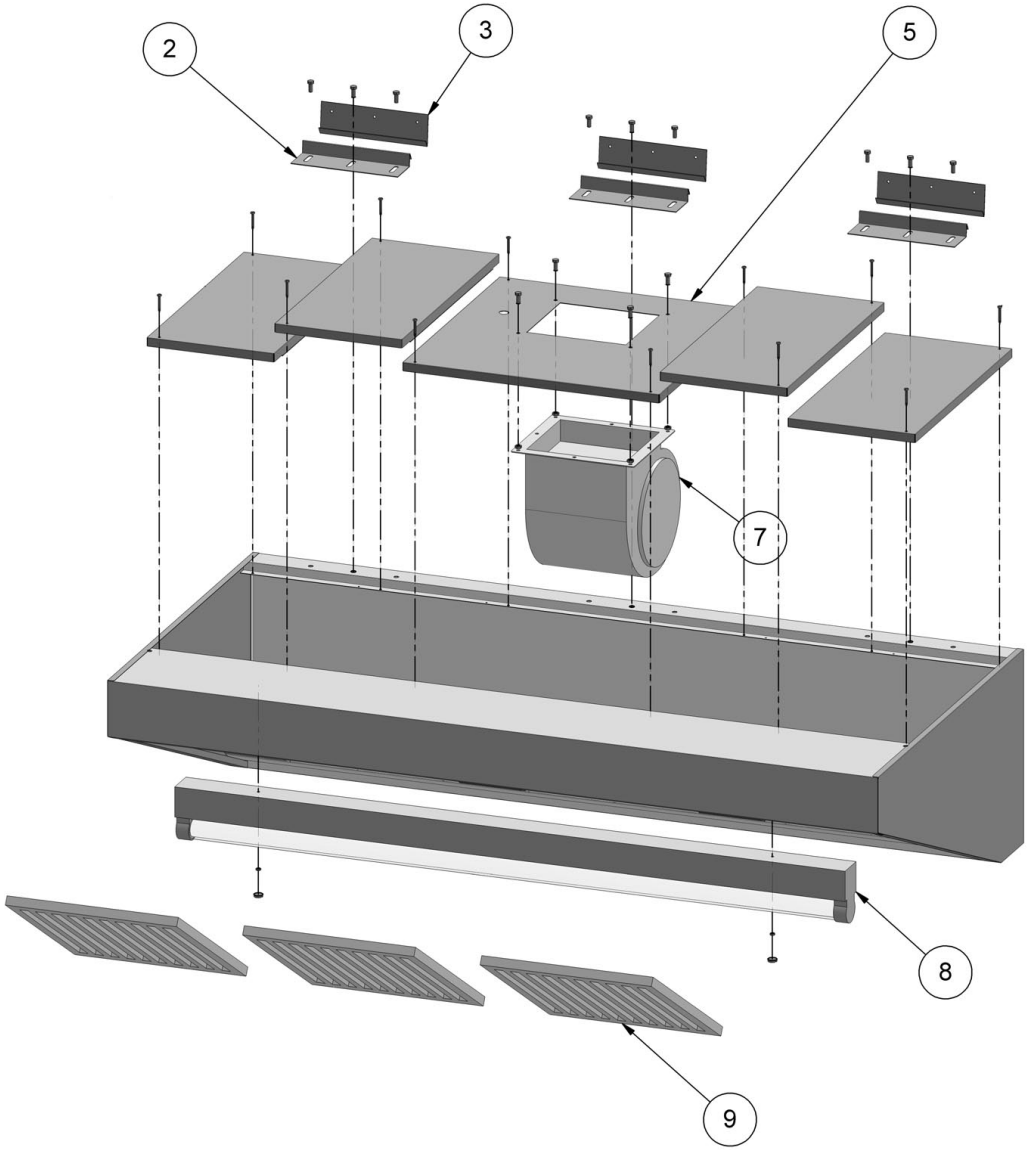

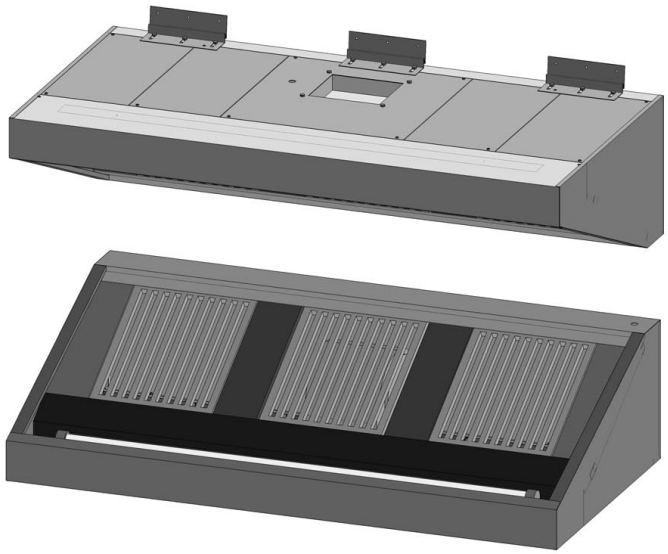

Bartscher

Wandhaube 700
Artikel-Nr.: 257130 - 257200,
258100 - 258200

Explosionszeichnung
31.03.2014

Pos.	Artikelbeschreibung	Description of item	Artikel Nr./ Item No.	Listenpreis/ List Price
2	Halterung z. Haube	Bracket f. hood	010100	24,80 €
3	Wandhaltung	Wall bracket	020100	27,70 €
5	Halterung z. Motor (Haube mit Motor)	Bracket f. motor (Hood with Motor)	E0010060	148,70 €
	Halterung (Haube ohne Motor)	Bracket (Hood without motor)	E0130060	148,70 €
7	Motor	Motor	020177	532,80 €
8	Lampe zu 257130, 257140, 257150, 258100, 258120, 258140	Lamp for 257130, 257140, 257150, 258100, 258120, 258140	021H50	125,20 €
	Lampe zu 257160, 257170, 257180, 257200, 258160, 258180, 258200	Lamp for 257160, 257170, 257180, 257200, 258160, 258180, 258200	028H50	139,90 €
9	Filter	Filter	020405	121,60 €
o.Abb./n.pic	Fettablasshahn	Grease drain cock	030100	21,10 €