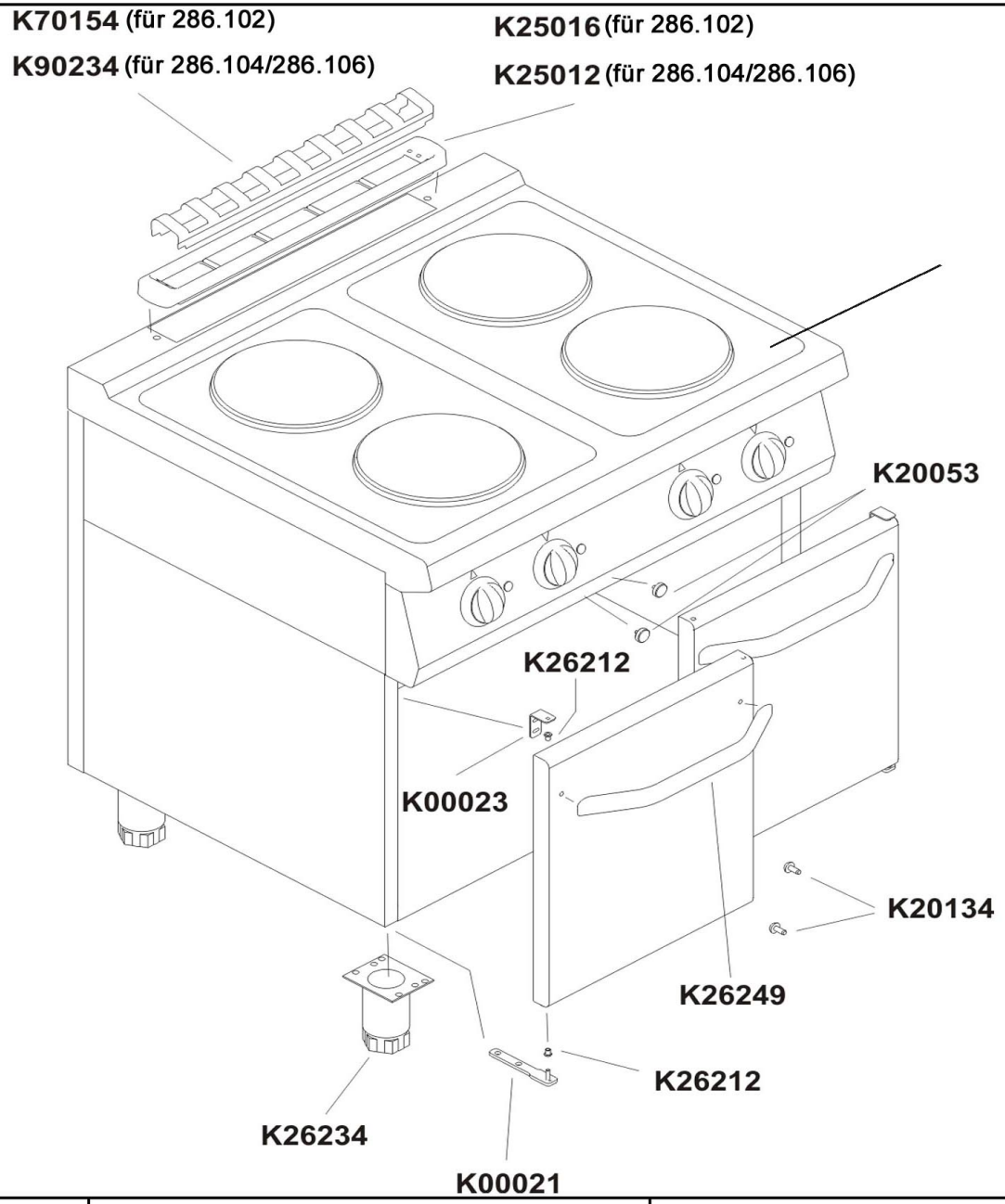

Bartscher	2/4/6 Platten Elektroherd mit offenem Unterbau Artikel-Nr.: 286102/26104/286106	Explosionszeichnung 29.01.2015	Seite 1/3

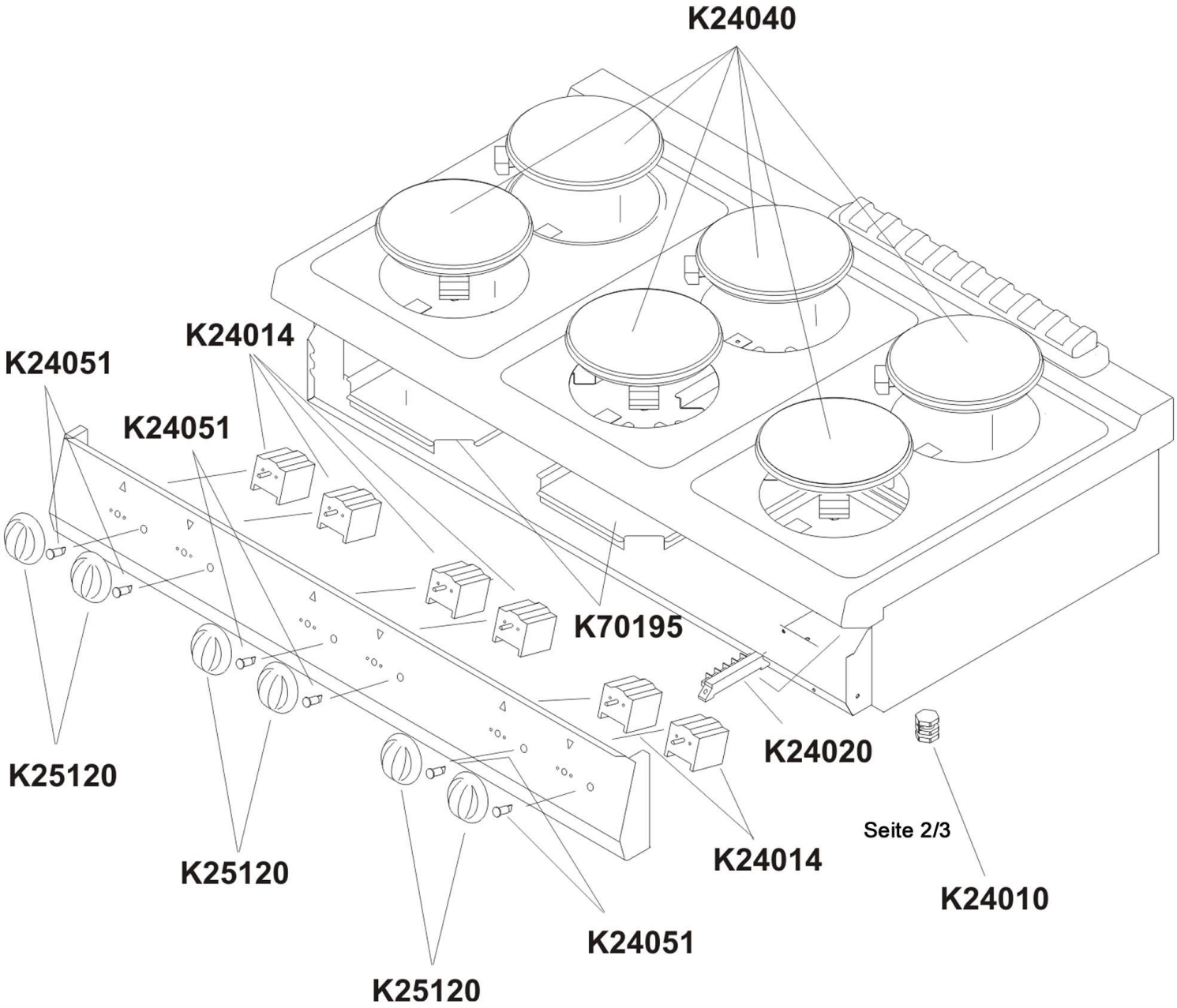

Bartscher	2/4/6 Platten Elektroherd mit offenem Unterbau Artikel-Nr.: 286102/26104/286106	Explosionszeichnung 29.01.2015	Seite 2/3

Pos.	Artikelbeschreibung	Description of item	Artikel Nr./ Item No.	Listenpreis/ List Price
K00021 + K00023 + K26212	Türscharnierset	Door hinge set	049033	120,20 €
K00023	Türscharnierset	Door hinge set	=> K00021	
K20053	Magnet	Magnet	05900356	15,40 €
K20134	Abstandstück, Gummi	Spacer, rubber	049800	1,40 €
K24010	Zugentlastung PG21	Strain relief PG21	049051	2,80 €
K24014	Schalter, 7-Takt	7-tack switch	049141	91,70 €
K24020	Anschlussklemme	Terminal clamp	06050577	15,40 €
K24040	Kochplatte, rund 2600W, 400V	Cooking plate, round 2600W, 400V	016732	67,00 €
K24051	Kontrolllampe orange	Orange indicator light	E0K00225	12,40 €
K25012	Halterung 50 cm z. Abgasgitter (286104/286106)	Holder 50 cm f. stack grid (286104/286106)	049049	94,70 €
K25016	Halterung 30 cm z. Abgasgitter (286102)	Holder 30 cm f. stack grid (286102)	049048	47,80 €
K25120	Knebel 6 x 6,4 - 7 Positionen	Knob 6 x 6,4 - 7 positions	049110	25,70 €
K26212	Türscharnierset	Door hinge set	=> K00021	
K26234	Fuß, komplett	Complete base	049034	35,70 €
K26249	Türgriff, kurz	Short door handle	049035	76,50 €
K70010	Kochmulde, Edelstahl (286102)	Cooking top, stainless steel (286102)	Auf Anfrage/On request	
	Kochmulde, Edelstahl (286104)	Cooking top, stainless steel (286104)	061271	526,40 €
	Kochmulde, Edelstahl (286106)	Cooking top, stainless steel (286106)	Auf Anfrage/On request	
K70154	Kamingitter, kurz (286102)	Short draught diverter grid (286102)	049030	40,30 €
K70195	Abdeckung z. Heizplatte	Cover f. hotplate	049998	40,30 €
K90234	Kamingitter, lang (286104/286106)	Long draught diverter grid (286104/286106)	049031	64,40 €
o.Abb./no pic.	Verbindungssatz	Connection set	049130	43,20 €