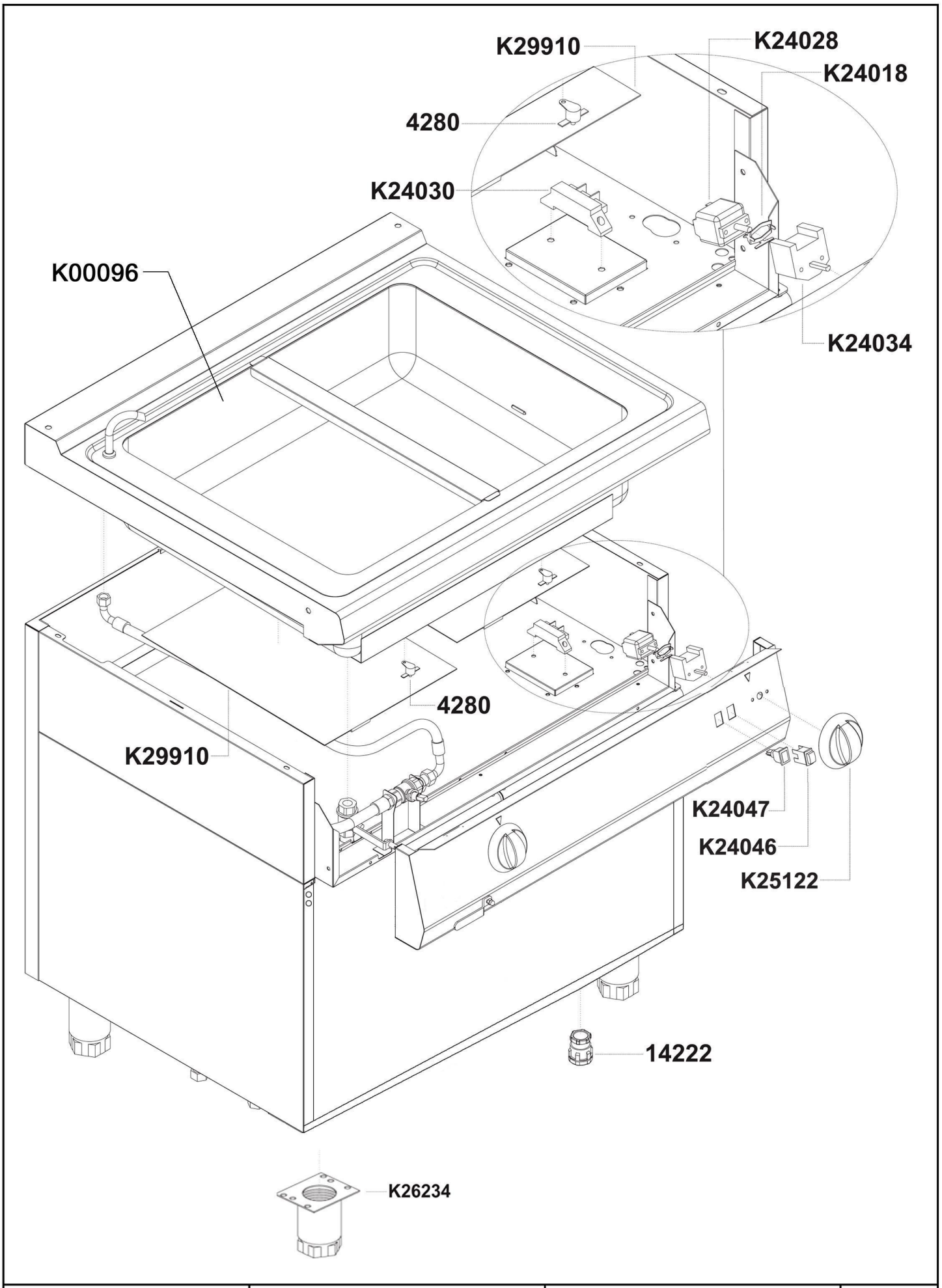

Bartscher	Bain Marie 700 mit Wassereinlaufhahn Artikel-Nr.: 286302	Explosionszeichnung 21.04.2015	Seite 1/3

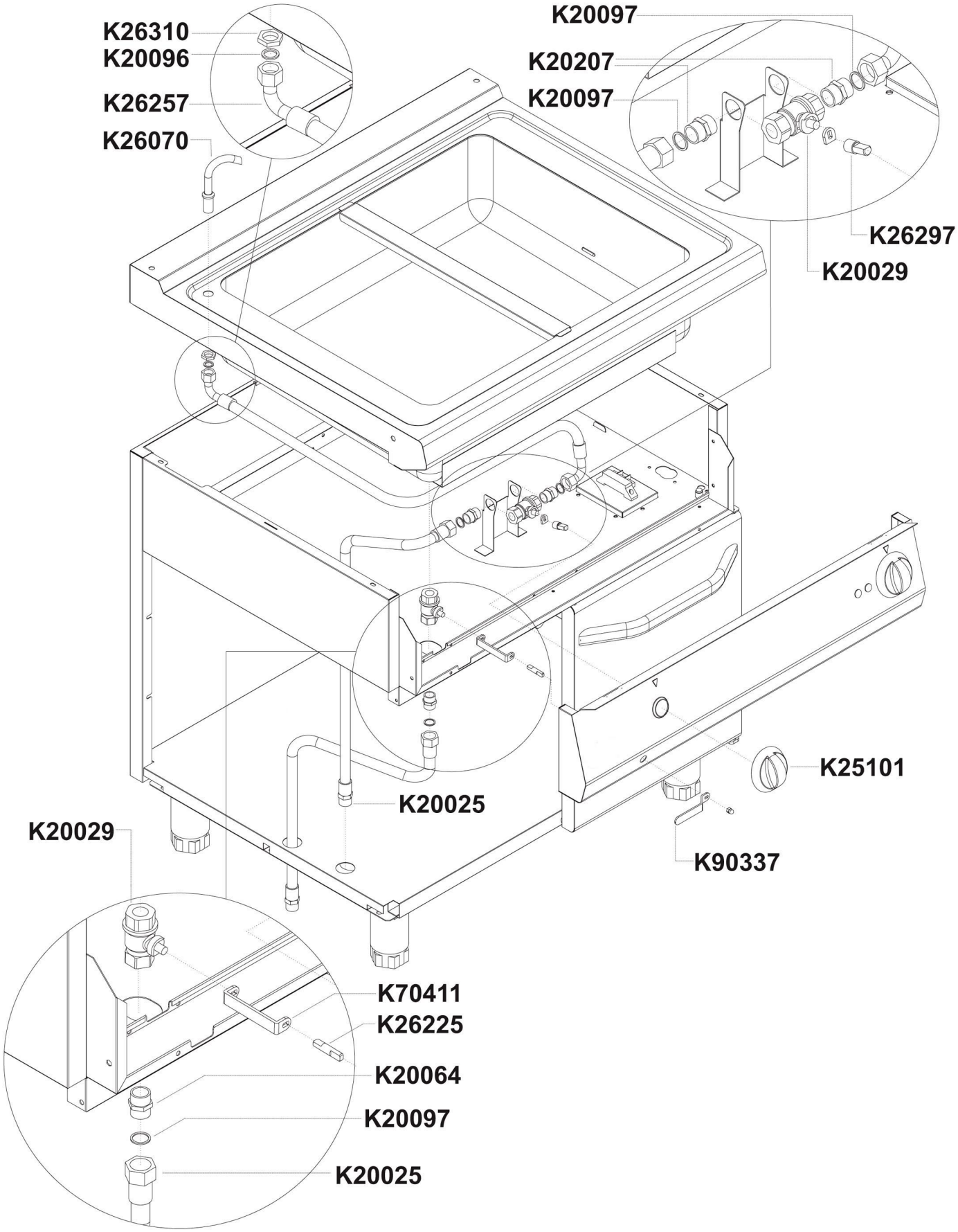

Bartscher	Bain Marie 700 mit Wassereinlaufhahn Artikel-Nr.: 286302	Explosionszeichnung 21.04.2015	Seite 2/3

Pos.	Artikelbeschreibung	Description of item	Artikel Nr./ Item No.	Listenpreis/ List price
4280	Sicherheitsthermostat	Safety thermostat	049037	13,00 €
14222	Zugentlastung PG21	Strain relief PG21	049051	2,80 €
K00096	Wanne groß	Large tray	049053	1.883,00 €
K20025	Rohr, Edelstahl	Pipe, stainless steel	049125	43,20 €
K20029	Kugelhahn 1/2"	Ball valve 1/2"	049044	42,60 €
K20064	Verbindungsstück	Connecting piece	049931	5,80 €
K20096	Wassereinlauf komplett	Complete inlet cooker	=> K26070	
K20097	Dichtung	Sealing	049126	0,50 €
K20207	Nippel 1/2"	Nipple 1/2"	049127	11,10 €
K24018	Halteklammer z. Thermostat	Holding clamp f. thermostat	018276	1,00 €
K24028	Thermostat 30 - 110°C	Thermostat 30 - 110°C	049042	68,10 €
K24030	Anschlussklemme, 3-polig	Terminal clamp, 3-pole	049038	12,80 €
K24034	Hauptschalter, 2-polig, 6,3 mm	Main switch, 2-pole, 6,3 mm	018116	22,60 €
K24046	Schalter, orange 16A	Switch, orange 16A	049039	11,50 €
K24047	Kontrolllampe, grün	Green indicator light	049040	7,00 €
K25101	Knebel z. Wassereinlauf 10 x 8	Knob f. water intake 10 x 8	049045	25,90 €
K25122	Knebel 0 - 90°C, 6 x 4,6	Knob 0 - 90°C, 6 x 4,6	049041	23,40 €
K26070	Wassereinlauf komplett	Complete inlet cooker	049043	72,90 €
K26225	Achse z. Ablaufhebel	Axis f. drain lever	049046	25,90 €
K26234	Fuß komplett	Complete base	049034	35,70 €
K26257	Rohr	Pipe	049128	76,50 €
K26297	Achsverlängerung	Axle elongation	049129	10,60 €
K26310	Wassereinlauf komplett	Complete inlet cooker	=> K26070	
K29910	Heizkörper	Heating element	049036	265,50 €
K70411	Distanzstück z. Ablauf	Spacer f. drain	049132	25,60 €
K90337	Hebel	Lever	049047	29,20 €
o.Abb/n.pic	Verbindungssatz	Connection set	049130	43,20 €