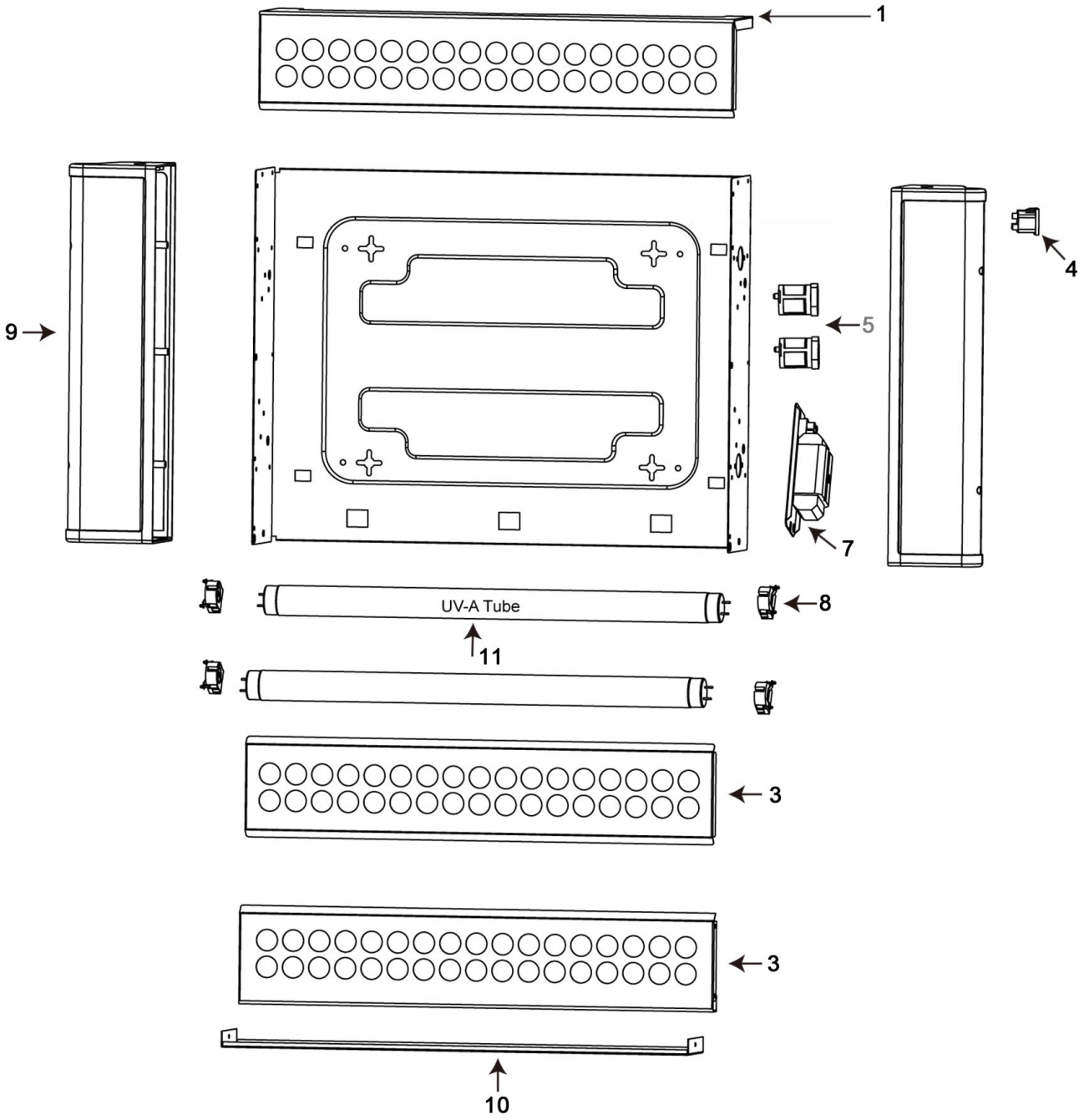

Bartscher	Insektenfalle IF-100 Artikel-Nr.: 300321	Explosionszeichnung 07.08.2015	Seite 1/2

Pos.	Artikelbeschreibung	Description of item	Artikel Nr./ Item No.	Listenpreis/ List Price
1	Abdeckung, oben	Top cover	030031801	25,70 €
2	Abdeckung, mitte	Middle cover	030031802	30,10 €
3	Abdeckung, unten	Bottom cover	030031803	25,70 €
4	Buchse	Socket	030031804	2,50 €
5	Starter z. Neonröhre	Starter f. neon tube	030031805	2,40 €
7	Vorschaltgerät	Ballast	030031807	15,50 €
8	Lampenfassung	Lamp holder	030031808	4,30 €
9	Abdeckung, seitlich, Kunststoff	Side cover, plastic	030031809	15,50 €
10	Bodenblech	Bottom plate	030031810	15,50 €
11	Leuchtstoffröhre UV-A	Neon tube UV-A	300320	6,00 €
o.Abb./n. pic	Klebefolie	Adhesive film	300319	69,00 €