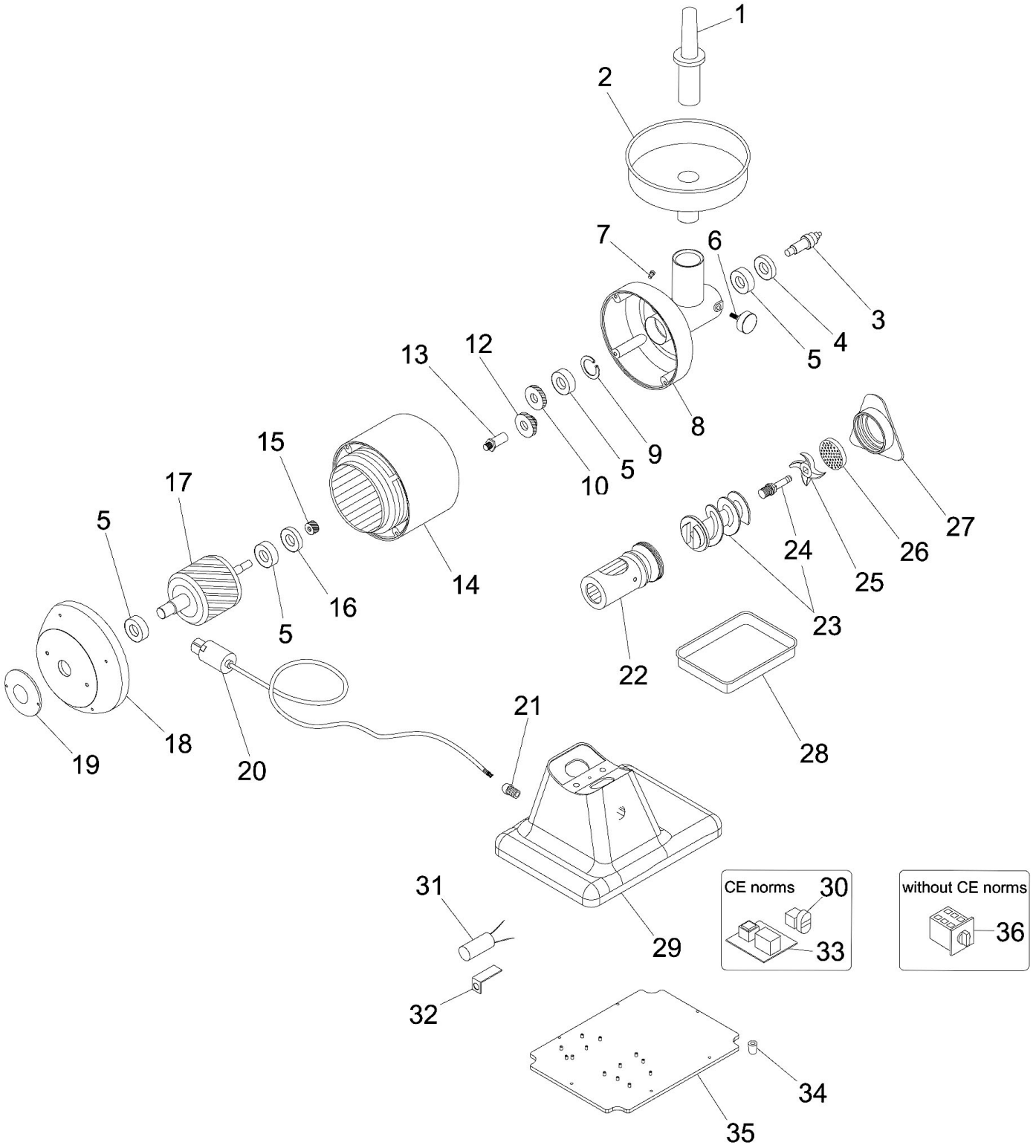

Bartscher	Fleischwolf 12SQO Artikel-Nr.: 370213	Explosionszeichnung 16.10.2015	Seite 1/2

Pos.	Artikelbeschreibung	Description of item	Artikel Nr./ Item No.	Listenpreis/ List price
1	Stopfer	Stopper	0SL4069	9,90 €
2	Trichter	Funnel	A0SL0136	69,30 €
3	Achse	Axle	0SL0140	37,20 €
4	Dichtung	Sealing	0SL0139	11,70 €
5	Lager 6203Z	Bearing 6203Z	A0SL0126	24,80 €
6	Schraube	Screw	A0SL0138	14,50 €
7	Stift	Pin	0SL2917	5,50 €
8	Gehäuse	Housing	0SL3980	109,10 €
9	Schließring	Locking ring	A0SL0132	2,80 €
10	Antriebsritzel	Pinion gear drive	A0SL0130	57,80 €
11	Getriebe komplett	Gear complete	0SA3710	224,40 €
12	Antriebsritzel	Pinion gear drive	A0SL0125	82,30 €
13	Achse	Axle	0SL0124	14,50 €
14	Motorfeld 230V, 1Ph, 50Hz	Motor field 230V, 1Ph, 50Hz	0SA1015	264,00 €
15	Antriebsritzel	Pinion gear drive	A0SL0128	46,20 €
16	Dichtung D 17 x D 40 x 7 mm	Sealing D 17 x D 40 x 7 mm	0SL0127	9,40 €
17	Laufrad 230V, 1Ph, 50Hz	Rotor 230V, 1Ph, 50Hz	A0SA7400	100,10 €
18	Abdeckung, vorne	Front cover	0SL0186	61,60 €
19	Abdeckung, Kunststoff, vorne	Front cover, plastic	A0SL2833	9,40 €
20	Anschlusskabel 230V, 1Ph, GND	Power cord 230V, 1Ph, GND	A0SL1671	26,90 €
21	Zugentlastung PG11	Strain relief PG11	0SL1668	5,50 €
22	Schneckengehäuse	Worm housing	A0SL0142	163,70 €
23	Schnecke	Worm	A0SA5300	139,90 €
24	Achse	Axle	A0SL2521	40,50 €
25	Messer	Knife	A370204	24,00 €
26	Lochscheibe 2 mm	Perforated plate 2 mm	A370201	55,00 €
	Lochscheibe 4,5 mm	Perforated plate 4,5 mm	A370202	37,00 €
	Lochscheibe 8 mm	Perforated plate 8 mm	A370207	39,00 €
27	Mutter	Nut	A0SL0171	85,80 €
28	Auffangbehälter	Down slideway board	A0SL0180	31,00 €
29	Boden	Bottom	0SL2566	89,40 €
30	Schalter, Ein - Aus	Switch, on - off	A0SL0891	57,80 €
31	Kondensator	Condenser	A0SL0177	18,60 €
32	Klemme	Clamp	0SL0176	7,10 €
33	Elektronikplatine	Electronic card	A0SL0883	127,90 €
34	Fuß	Base	A0SL0235	5,50 €
35	Bodenplatte	Bottom plate	A0SL2651	18,60 €
36	Schalter	Switch	0SL0054	57,80 €