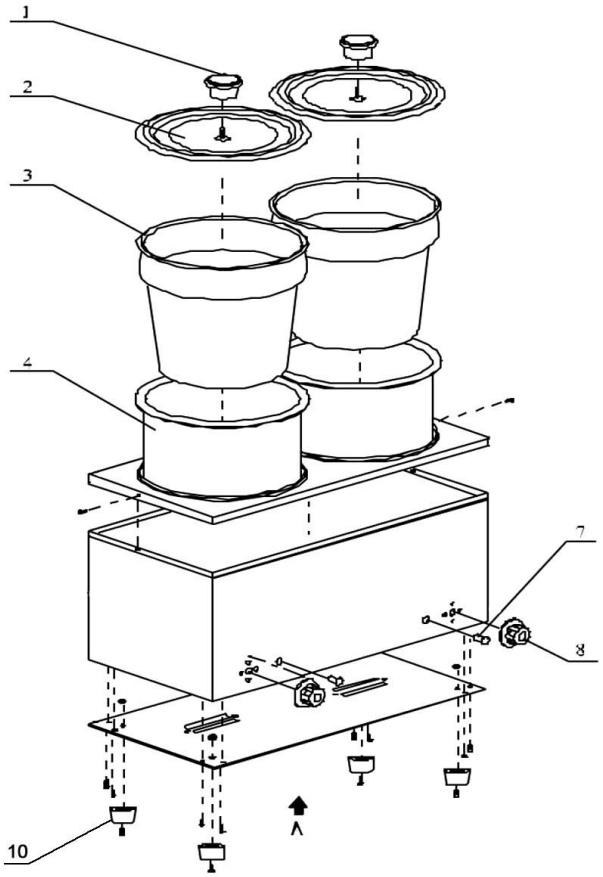

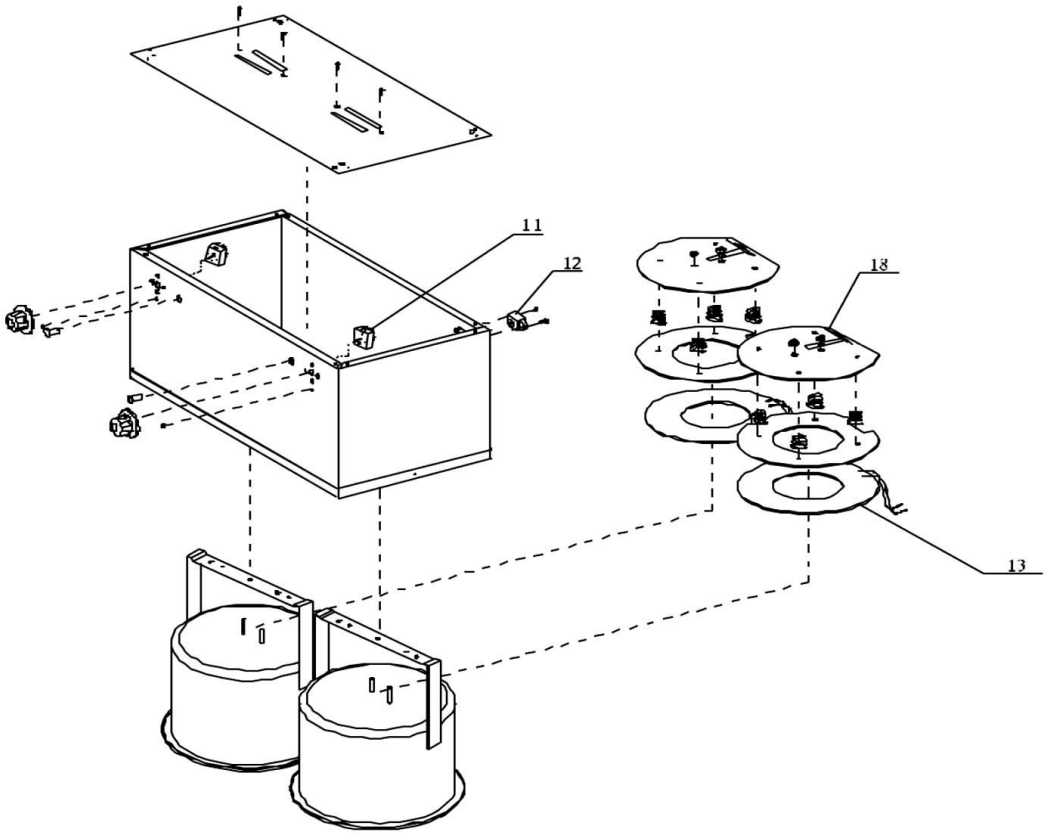

A-A

Bartscher	Bain Marie Hotpot, 2x Topf, 3,5 L, Bain Marie Hotpot, 2x Topf, 6,5 L Artikel-Nr.: 606035, 606065	Explosionszeichnung 19.05.2014	Seite 1/2

Pos.	Artikelbeschreibung	Description of item	Artikel Nr./ Item No.	Listenpreis/ List Price
1	Deckel für Hot Pot 3,5L	Lid for Hot Pot 3,5L	609135	8,00 €
2	Deckel für Hot Pot 6,5L	Lid for Hot Pot 6,5L	609165	10,00 €
3	Einsatztopf 3,5 Liter zu Hot Pot	Insert pot 3,5 litres	609035	30,00 €
	Einsatztopf 6,5 Liter zu Hot Pot	Insert pot 6,5 litres	609065	34,00 €
4	Wasserbehälter 3,5 L	Water container 3,5 L	06050351	44,30 €
	Wasserbehälter 6,5 L	Water container 6,5 L	06050652	51,60 €
7	Kontrolllampe grün, 0,5 W	Green indicator light, 0,5 W	A0ND022	3,20 €
8	Knebel, D 44 x 25 mm	Knob, D 44 x 25 mm	06050353	4,40 €
10	Fuß, Gummi, D 28 x 13 mm	Base, rubber, D 28 x 13 mm	06050354	2,80 €
11	Thermostat ZA100-550-12F	Thermostat ZA100-550-12F	06050355	15,90 €
12	Steckdose ST-A01-002L	Socket ST-A01-002L	06050356	8,20 €
13	Heizkörper, 150 W, 230 V	Heating element, 150 W, 230 V	06050357	20,00 €
	Heizkörper, 200 W, 230 V	Heating element, 200 W, 230 V	060503510	25,40 €
18	Trockengehschutz 144° C f. 605035	Fuse 144° C for 605035	06050358	4,40 €
	Trockengehschutz 128° C f. 605065	Fuse 128° C f. 605065	06050359	4,40 €
o.Abb./no pic.	Anschlusskabel	Power cord	060503511	5,40 €